GALICAN ©

www.galican.com
info@galican.com
Made in Spain

EMPALIZADA INTERCAN
INTERCAN A-FRAME
PALISSADE INTERCAN

EMPALIZADA INTERCAN SOFT
INTERCAN SOFT A-FRAME
PALISSADE INTERCAN SOFT ®

ES INSTRUCCIONES DE MONTAJE Y USO

- Producto apto para intemperie
- Para mejor conservación proteger la superficie de heladas y sol excesivo cuando no se esté utilizando
- Engrasar periódicamente la tornillería
- Recomendable ensamblar entre dos personas
- Asentar todas las partes que tocan el suelo para evitar vibraciones
- **ALTURAS : 170,160,150 y 125 cm**

EN ASSEMBLY AND USER INSTRUCTIONS

- Product suitable for outdoor use
- For longer lifespan protect the surface from frost and intense sun rays when not in use
- Lubricate the screws every once in a while
- It is advisable to assemble between two people
- Level all the parts in contact with the ground to avoid vibrations
- **HEIGHTS: 170,160,150 and 125 cm**

FR INSTRUCTIONS DE MONTAGE ET D´EMPLOI

- Produit approprié aux intempéries
- Pour une meilleure conservation protéger le tartan du gel et du soleil excessif lorsqu´il n´est pas utilisé
- Lubrifier périodiquement la visserie
- Il est recommandé de l´assembler entre deux personnes.
- Niveler toutes les pièces en contact avec le terrain pour éviter des vibrations
- **HAUTEURS: 170,160,150 et 125 cm**



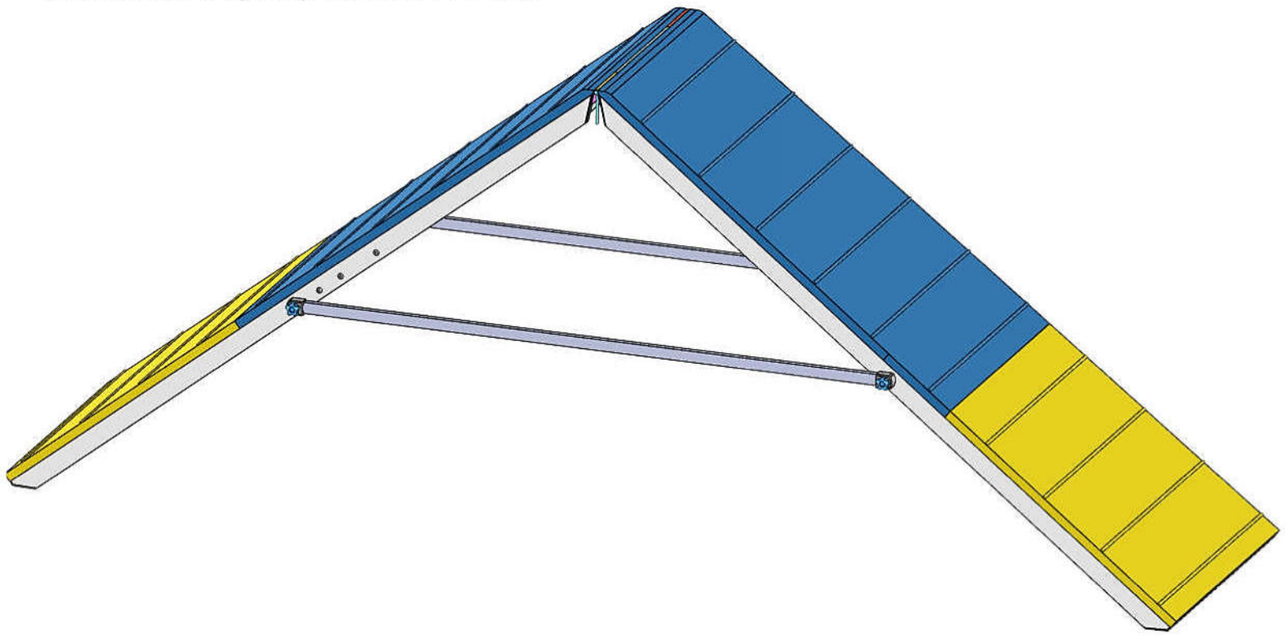

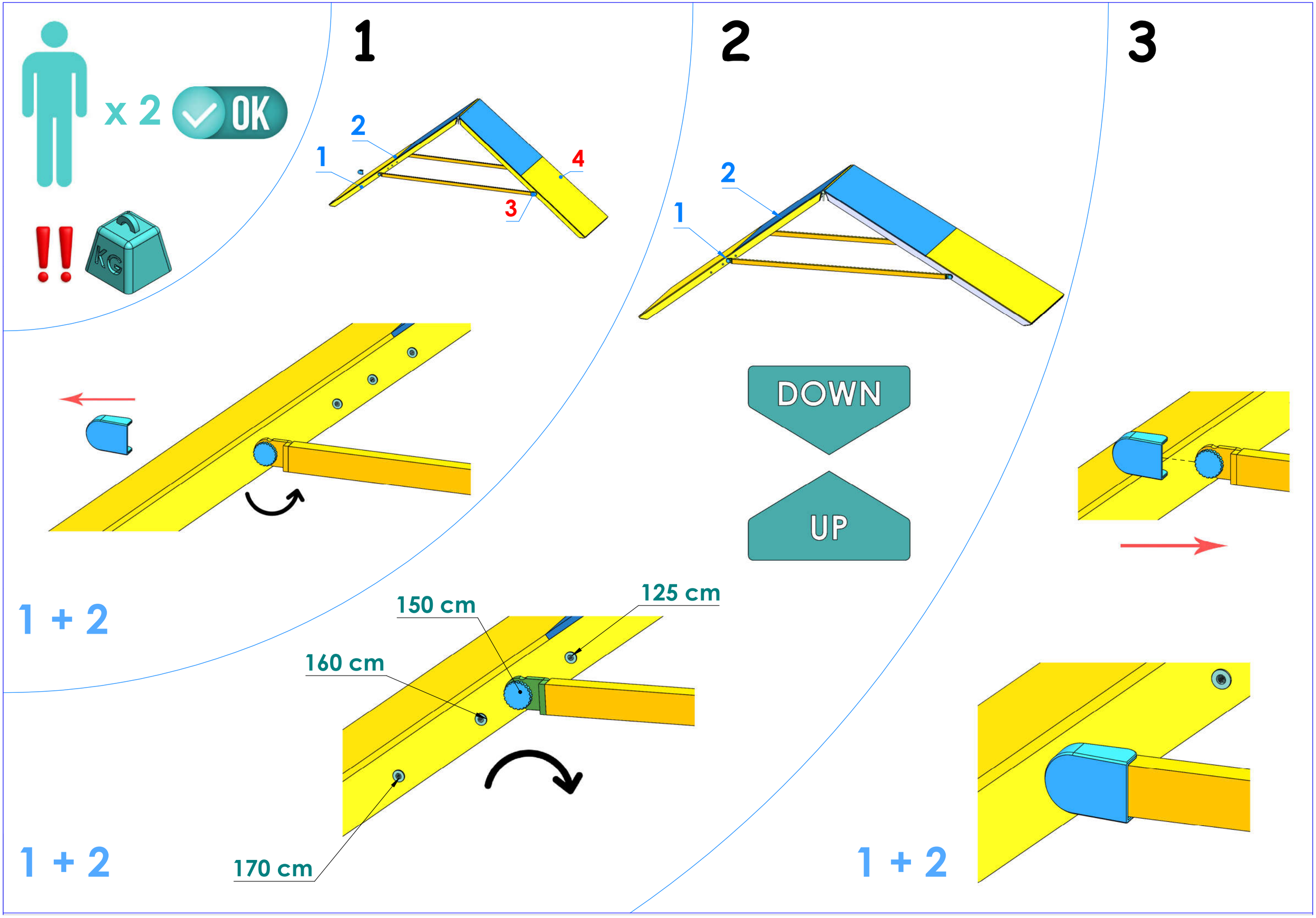
x 2
OK
KG
1
2
1
4
3
2
1
DOWN
UP
3
1 + 2
150 cm
125 cm
160 cm
170 cm
1 + 2
1 + 2